Detale zbrojenia ścian

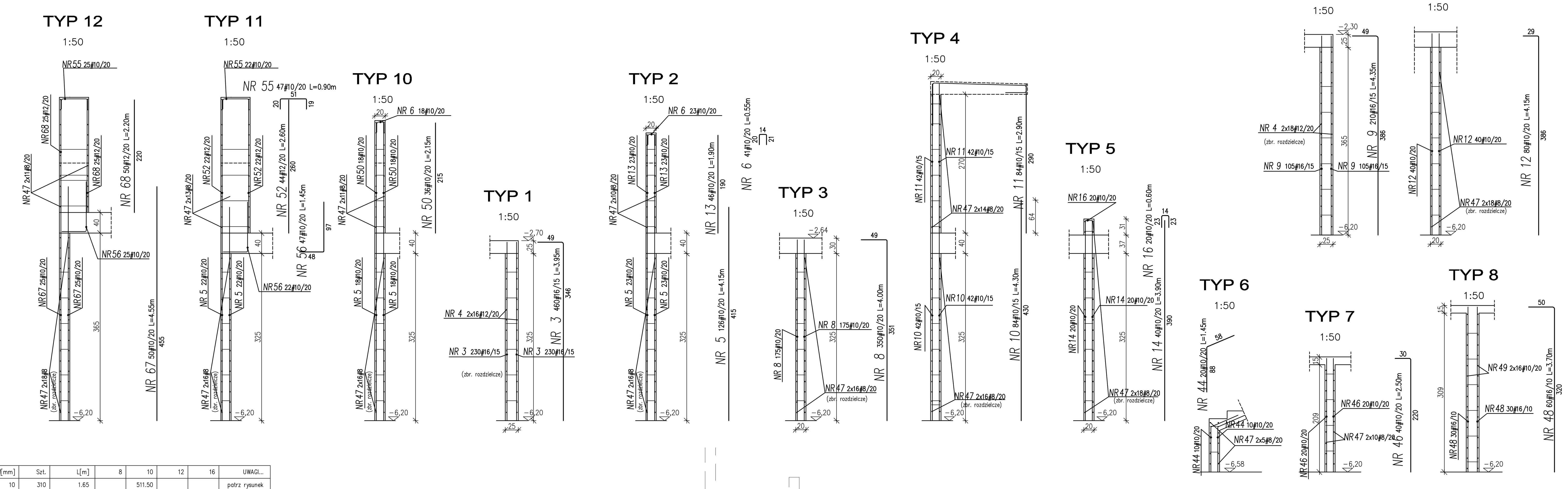

Wykaz stali

POZ.	#[mm]	Szt.	L[m]	8	10	12	16	UWAGI...
1	10	310	1.65		511.50			patrz rysunek
2	16	315	2.10				661.50	patrz rysunek
3	16	460	3.95				1817.00	patrz rysunek
4	12	136	12.00			1632.00		pret prosty
5	10	126	4.15		522.90			pret prosty
6	10	41	0.55		22.55			patrz rysunek
7	10	10	L= 3.65		36.50			patrz rysunek
8	10	350	4.00		1399.65			patrz rysunek
9	16	210	4.35				913.50	patrz rysunek
10	10	84	4.30		361.20			pret prosty
11	10	84	2.90		243.60			pret prosty
12	10	80	4.15		332.00			patrz rysunek
13	10	46	1.90		87.40			pret prosty
14	10	40	3.90		155.80			pret prosty
15	10	14	3.40		47.56			pret prosty
16	10	20	0.60		12.02			patrz rysunek
17	10	18	3.20		57.56			patrz rysunek
18	10	13	3.60		46.74			patrz rysunek
19	10	18	2.45		44.08			patrz rysunek
20	10	13	2.50		32.44			pret prosty
21	16	30	12.00				360.00	pret prosty
22	16	34	10.75				365.50	pret prosty
23	16	10	11.55				115.48	pret prosty
24	16	99	6.80				673.30	pret prosty
25	16	34	11.95				406.16	pret prosty
26	16	99	8.40				831.70	patrz rysunek
27	16	34	9.25				314.64	patrz rysunek
28	12	34	4.95			168.30		pret prosty
29	12	8	9.45			75.61		pret prosty
30	12	87	6.75			587.34		pret prosty
31	12	12	5.10			61.20		pret prosty
32	12	34	3.50			119.14		pret prosty
33	12	26	11.85			308.00		pret prosty
34	12	34	6.10			207.40		patrz rysunek
35	12	8	7.75			61.96		patrz rysunek
36	12	87	7.90			687.39		patrz rysunek
37	12	12	6.30			75.60		patrz rysunek
38	12	34	6.40			217.60		patrz rysunek
39	12	26	10.15			263.90		patrz rysunek
40	16	35	2.30				80.50	patrz rysunek
41	12	1	mb= 620.00			620.00		mb
42	12	260	L= 0.64			166.40		patrz rysunek
43	16	30	2.10				63.00	patrz rysunek
44	10	20	1.45		29.04			patrz rysunek
45	10	30	L= 2.77		83.10			patrz rysunek
46	10	40	2.50		99.92			patrz rysunek
47	8	268	12.00	3216.00				pret prosty
48	16	60	3.70				222.06	patrz rysunek
49	10	9	12.00		108.00			pret prosty
50	10	36	2.15		77.40			pret prosty
51	12	11	6.06			66.66		patrz rysunek
52	12	44	2.60			114.40		pret prosty
53	12	26	3.60			93.60		patrz rysunek
54	12	11	7.10			78.10		pret prosty
55	10	47	0.90		42.30			patrz rysunek
56	10	47	1.45		68.24			patrz rysunek
57	16	28	2.00				56.00	pret prosty
58	12	21	6.46			135.66		patrz rysunek
59	12	21	4.46			93.58		patrz rysunek
60	16	24	9.65				231.60	pret prosty
61	8	88	2.04	179.52				pret prosty
62	16	10	2.98				29.80	patrz rysunek
63	16	11	2.88				31.68	patrz rysunek
64	12	21	4.80			100.80		patrz rysunek
65	12	21	4.82			101.24		patrz rysunek
66	12	21	2.85			59.81		patrz rysunek
67	10	50	4.55		227.50			pret prosty
68	12	50	2.20			110.00		pret prosty
69	16	12	2.95				35.40	patrz rysunek
70	16	8	L= 2.75				21.97	patrz rysunek
71	16	16	1.35				21.54	patrz rysunek
72	16	18	1.50				27.00	pret prosty
			[m]	3395.52	4649.00	6205.67	7279.32	suma dlugosci
			[kg/m]	0.395	0.617	0.888	1.58	ciezar jedn.
			[kg]	1341.23	2868.43	5510.63	11501.33	ciezar sum.
			[kg]			21221.62		ciezar calk.

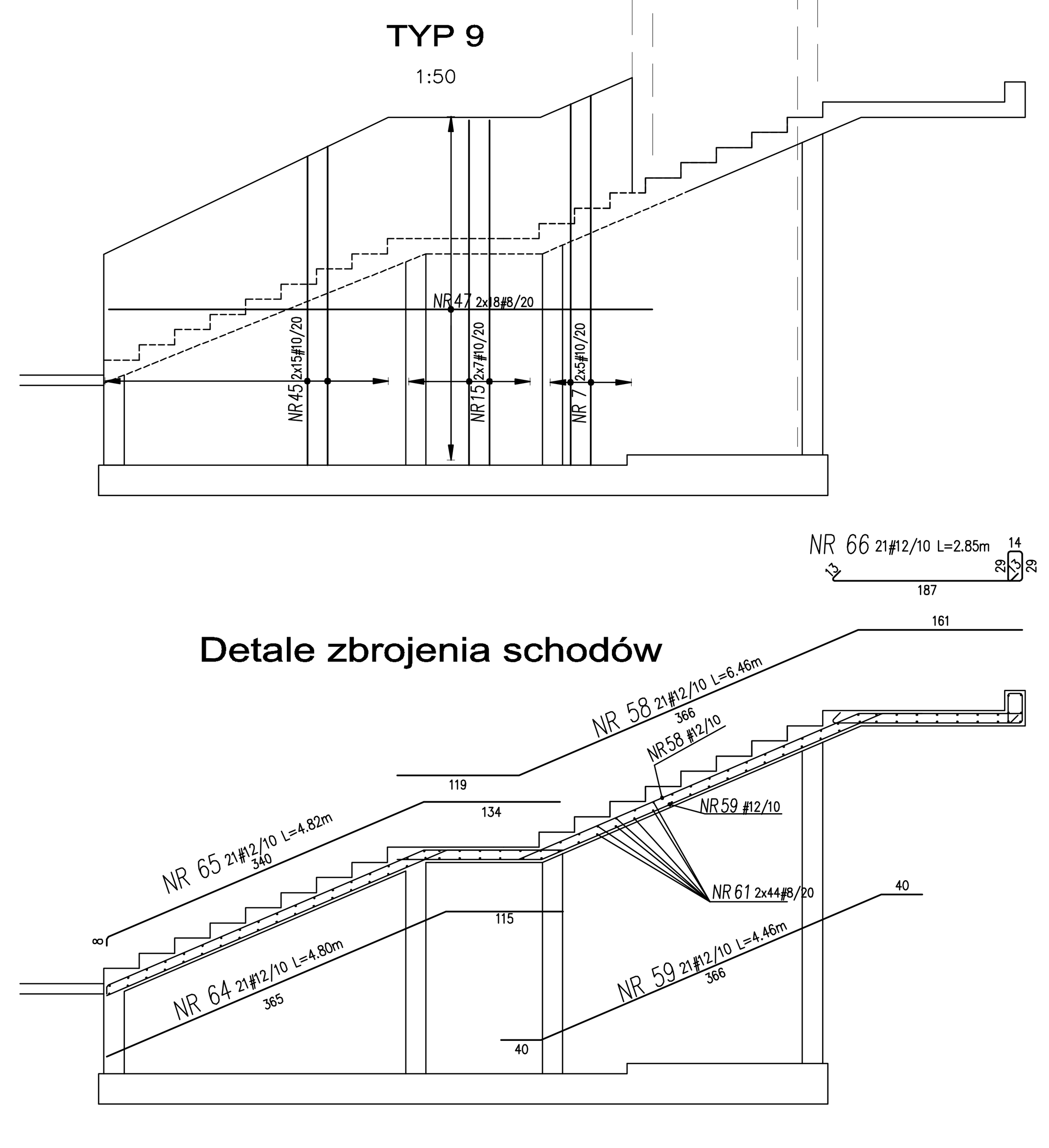

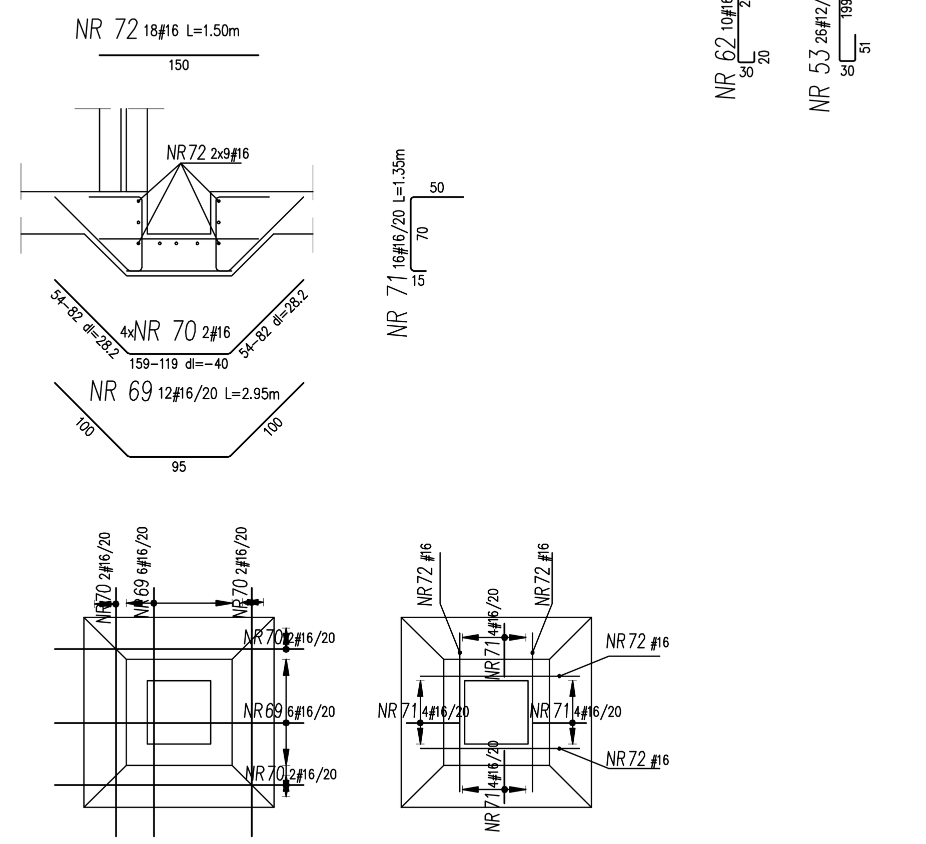

DOZBROJENIE WOKÓŁ OTWORÓW

(jeżeli jeden z boków otworu jest większy od 20cm należy go dozbroić według zasady umieszczonej poniżej)

1) PRĘTY TRAFIAJĄCE W OTWÓR PRZECIĄĆ A NA BOKACH OTWORU DOŁOŻYĆ PRĘTY O DŁUGOŚCIACH I ŚREDNICY WEDŁUG SZCZEGÓŁU 1. ŁĄCZNA ILOŚCI DOŁOŻONYCH PRĘTÓW POWINNA BYĆ RÓWNA LICZBIE PRZECIĘTYCH PRĘTÓW. W MIARĘ MOŻLIWOŚCI NALEŻY ROZMIEŚCIĆ PO RÓWNEJ LICZBIE PRĘTÓW Z KAŻDEJ STRONY. DOŁOŻONYCH PRĘTÓW NIE POWINNO BYĆ MNIEJ JAK PO DWIE SZTKI NA KAŻDY BOK OTWORU W ZBROJENIU GÓRNYM

2) KAŻDE NAROŻE NALEŻY DOZBROIĆ DWOMA PRĘTAMI UKOŚNYMI WEDŁUG SZCZEGÓŁU 2 (UMIEŚCIĆ WRAZ ZE ZBROJENIEM GÓRNYM)

3) KRAWĘDZIE NALEŻY DOZBROIĆ PRĘTAMI W KSZTAŁCIE LITERY U WGEDŁUG SZCZEGÓŁU 3.

4) La=40 ŚREDNIC PRĘTA.

5) PRĘTY WOKÓŁ OTWORÓW UŁOŻYĆ W DWÓCH PŁASZCZYZNACH W PŁASZCZYZNACH SIATKI GÓRNEJ I DOLNEJ

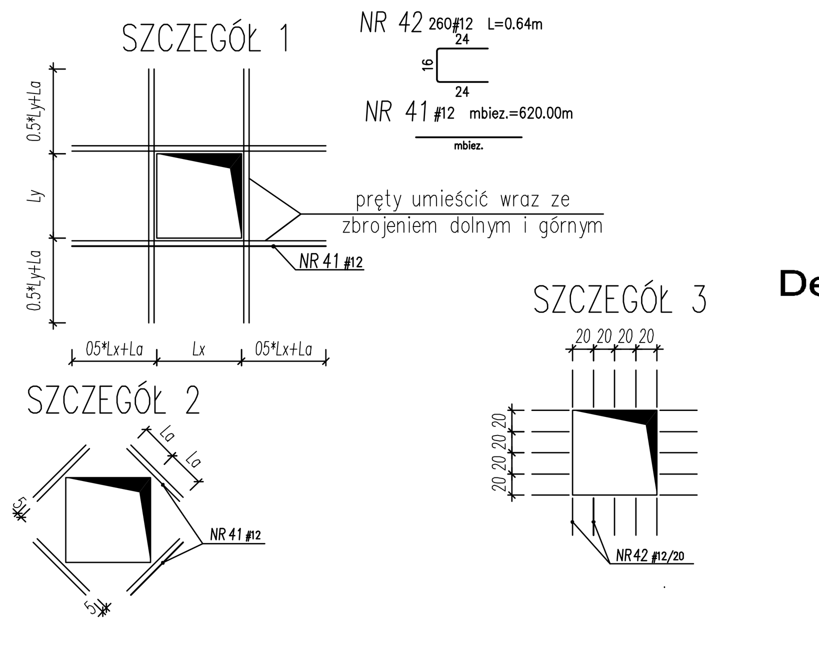

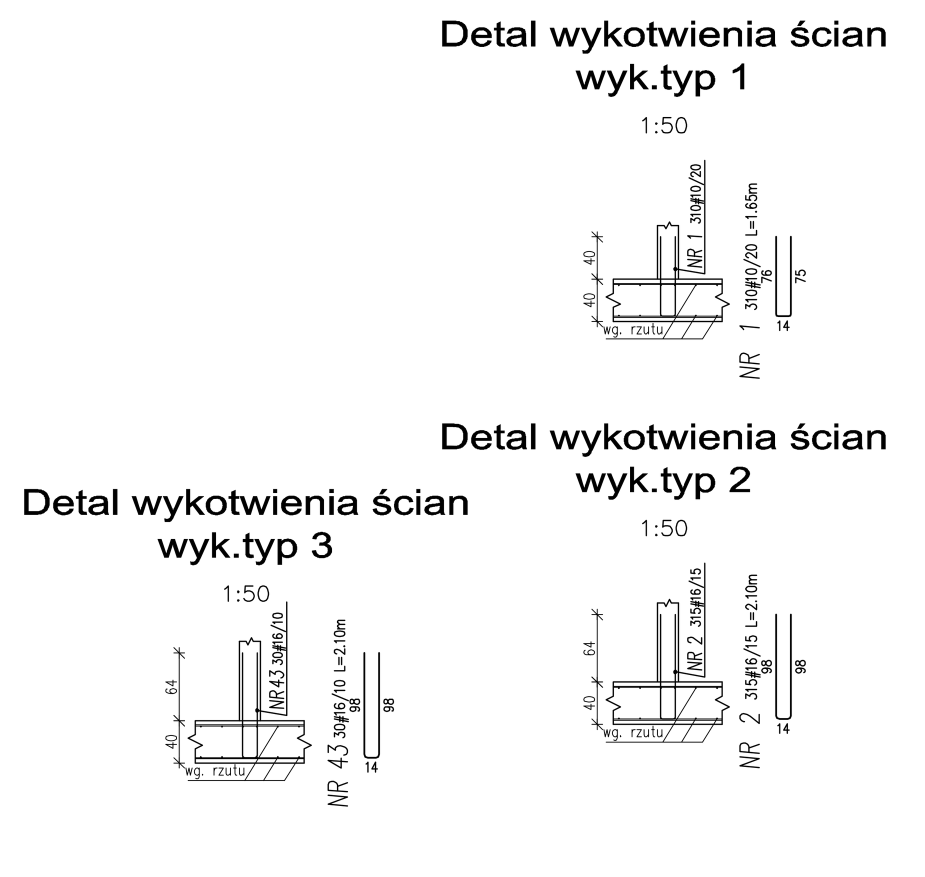

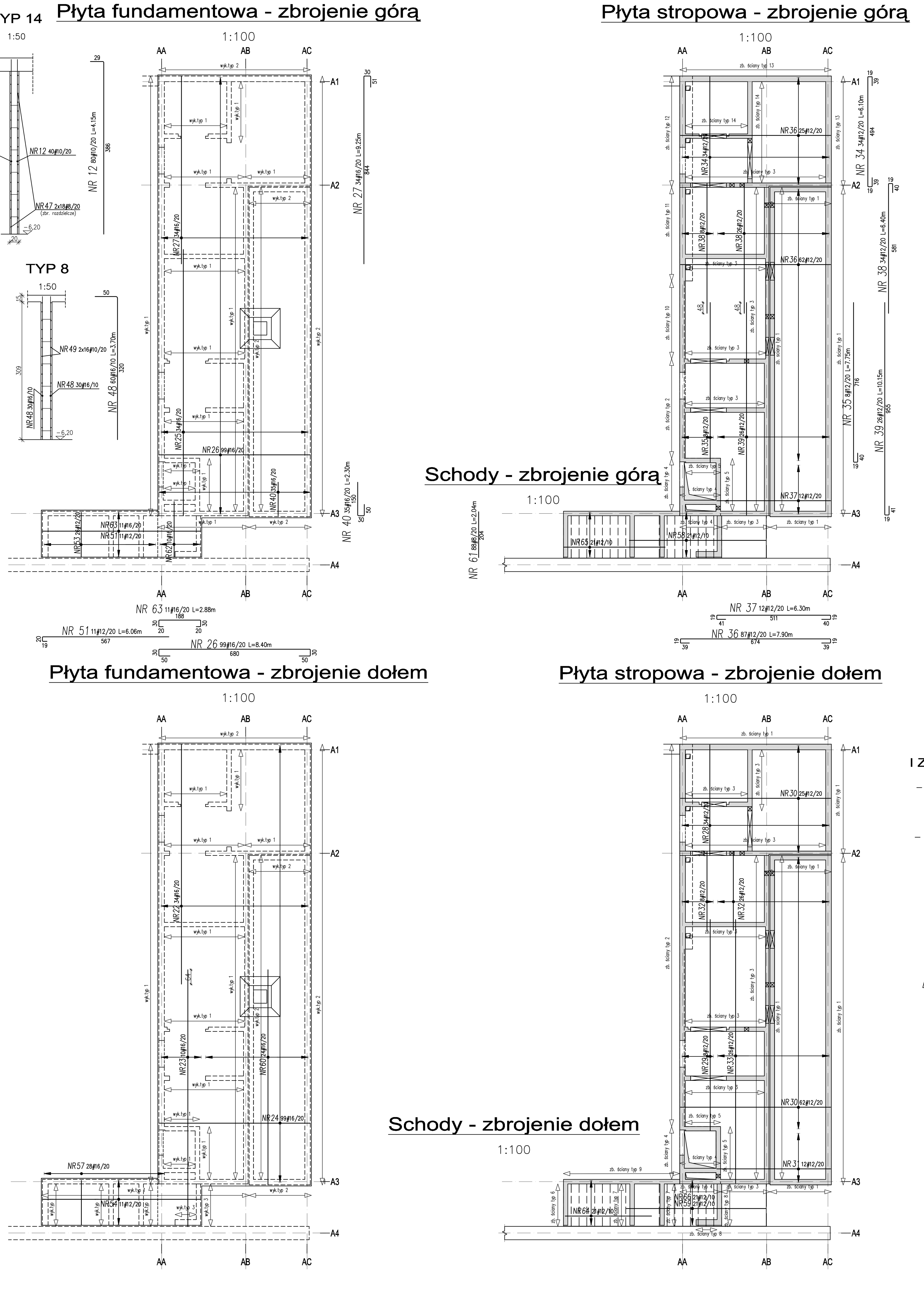

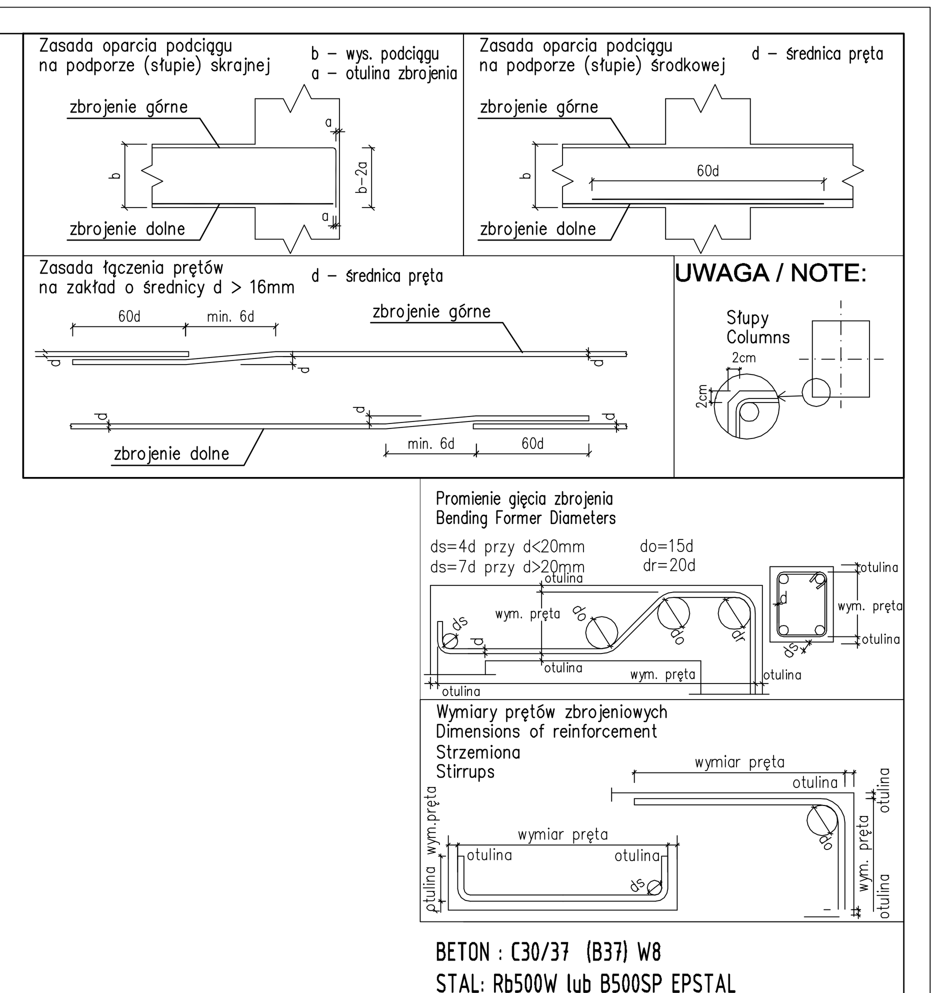

BETON : C30/37 (B37) W8
STAL: Rb500W lub B500SP EPSTAL
Otulina wew 3,5 cm zew 5.0 cm

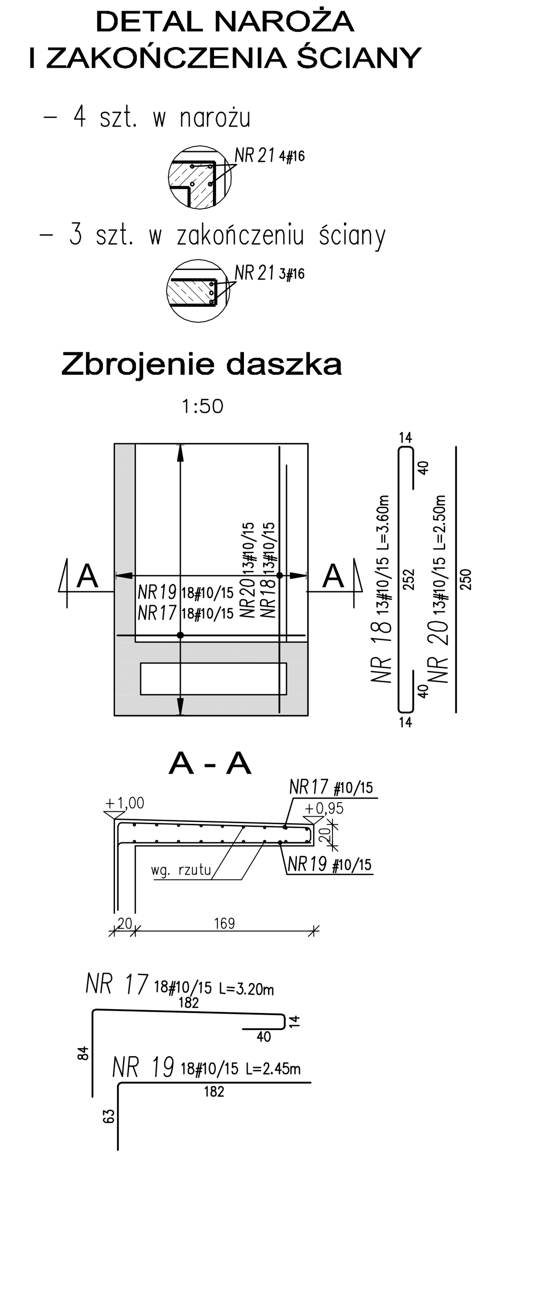

TEMAT:	MAUZOLEUM MARTYROLOGII WSI POLSKICH WRAZ Z ZAGOSPODAROWANIEM TERENU
LOKALIZACJA:	MICHNIÓW DZIAŁKI NR EW. 297,298,299,300,301,302
INWESTOR:	MUZEUM WSI KIELECKIEJ UL. JANA PAWŁA II 6 25-025 KIELCE
GENERALNY PROJEKTANT:	NIZIO DESIGN INTERNATIONAL MIROSŁAW NIZIO UL. INŻYNIERSKA 3 / 4 03-410 WARSZAWA
KONSTRUKCJA:	KOC PROJEKT zbyszek_koc@koc-projekt.com.pl 05-091 Ząbki, ul. Sikorskiego 53a tel: (22) 211 14 61 kom. 504 035 586
PROJEKTANCI:	inż. Zbigniew Koc upr. nr MAZ/0129/PWOK/06
PODPIS:	
ZESPÓŁ PROJEKTOWY:	inż. Justyna Połczyńska; inż. Jarosław Korczak
SPRAWDZAJĄCY:	mgr inż. Cezary Koc upr. nr MAZ/0134/PWOK/06
FAZA PROJEKTU:	PROJEKT BUDOWLANO-WYKONAWCZY
TREŚĆ RYSUNKU:	Zbrojenie pomieszczenia technicznego w ścianie szczelinowej
SKALA:	1:100 1:50
DATA:	31-07-2009
TEMAT:	MWP
BRANŻA:	K
GRUPA:	01
NR RYS.:	35
REWIZJA:	01